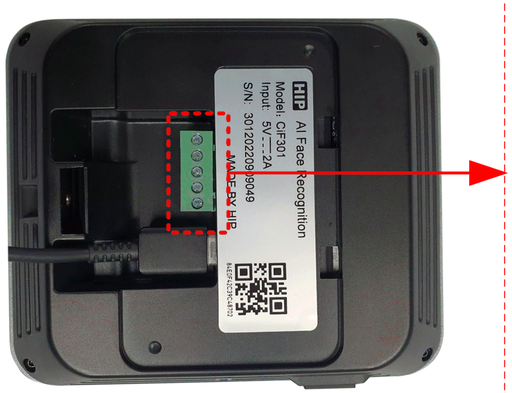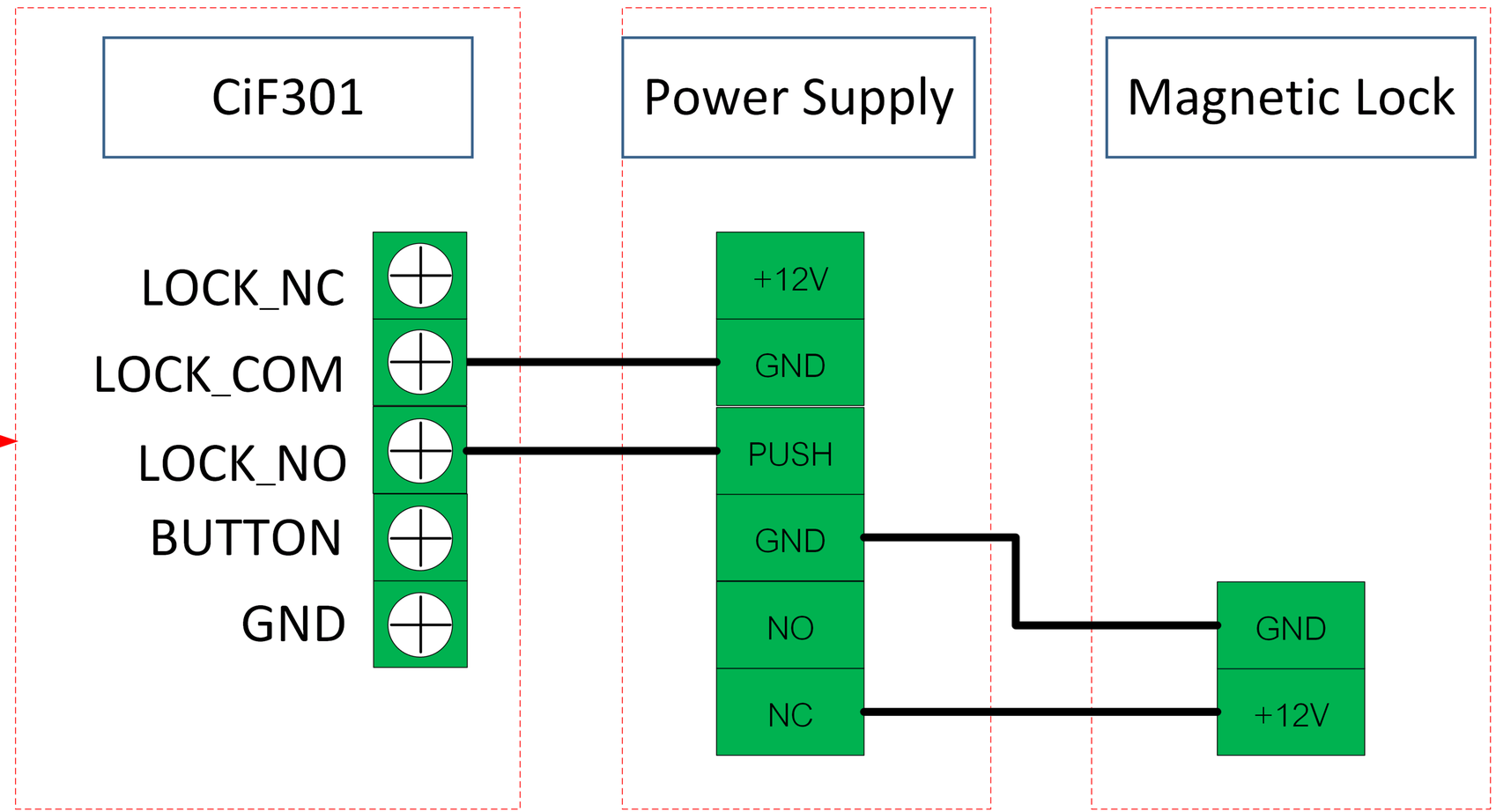การเชื่อมต่อ CiF301 ควบคุม Magnetic Lock